■高周波インバータ電源　HFI-044B

（製品コード）　60190078

No.	部品コード	部 品 名		1台分個数	標準小売価格	記　事
1	76491495	トリップランプ		1	5,440	
2	76491473	照光式押釦スイッチ		1	9,800	
3	76491496	リード線組		1	36,200	
4		M3ナベコネジ	M3×6L	8		市販品
5	76491497	ナイロンワッシャ	φ3	8	1,020	
6		M3トラスコネジ	M3×8L	8		市販品
7	76491512	前面パネル		1	43,000	
8	76491499	パッキン		2	1,020	
9	76491500	緩衝材		4	660	
10		M4ナベコネジ	M4×16L	4		市販品
11	76491494	インバータ	FR-E720-2.2K	1	201,000	
12		M4ナベセムスネジ	M4×10L	4		市販品
13	76491501	L型プレート		2	7,200	
14		M4ナベセムスネジ	M4×15L	4		市販品
15	76491502	ゴム足		4	1,200	
16		M4アブセットセムスネジ	M4×8L	1		市販品
17		M3フランジナット		4		市販品
18	76491503	BOX		1	47,300	
19	76491504	取っ手		1	2,340	
20		M3ナベコネジ	M3×8L	4		市販品
21		M4トラスコネジ	M4×10L	2		市販品
22	76491505	入力ケーブル		1	16,000	
23	76491506	ブッシング		1	1,660	
24		M4ナベセムスネジ	M4×10L	1		市販品
25		平ワッシャ	φ4	1		市販品
26	76491507	マジックテープ		8	1,020	8枚/1セット
27	76491508	フィルタ		2	1,200	
28		M4フランジナット		6		市販品
29	76491509	ブレーキ抵抗		1	15,540	
30	76491510	背面パネル		1	27,200	
31	76491511	ファン		1	8,000	

高周波インバータ
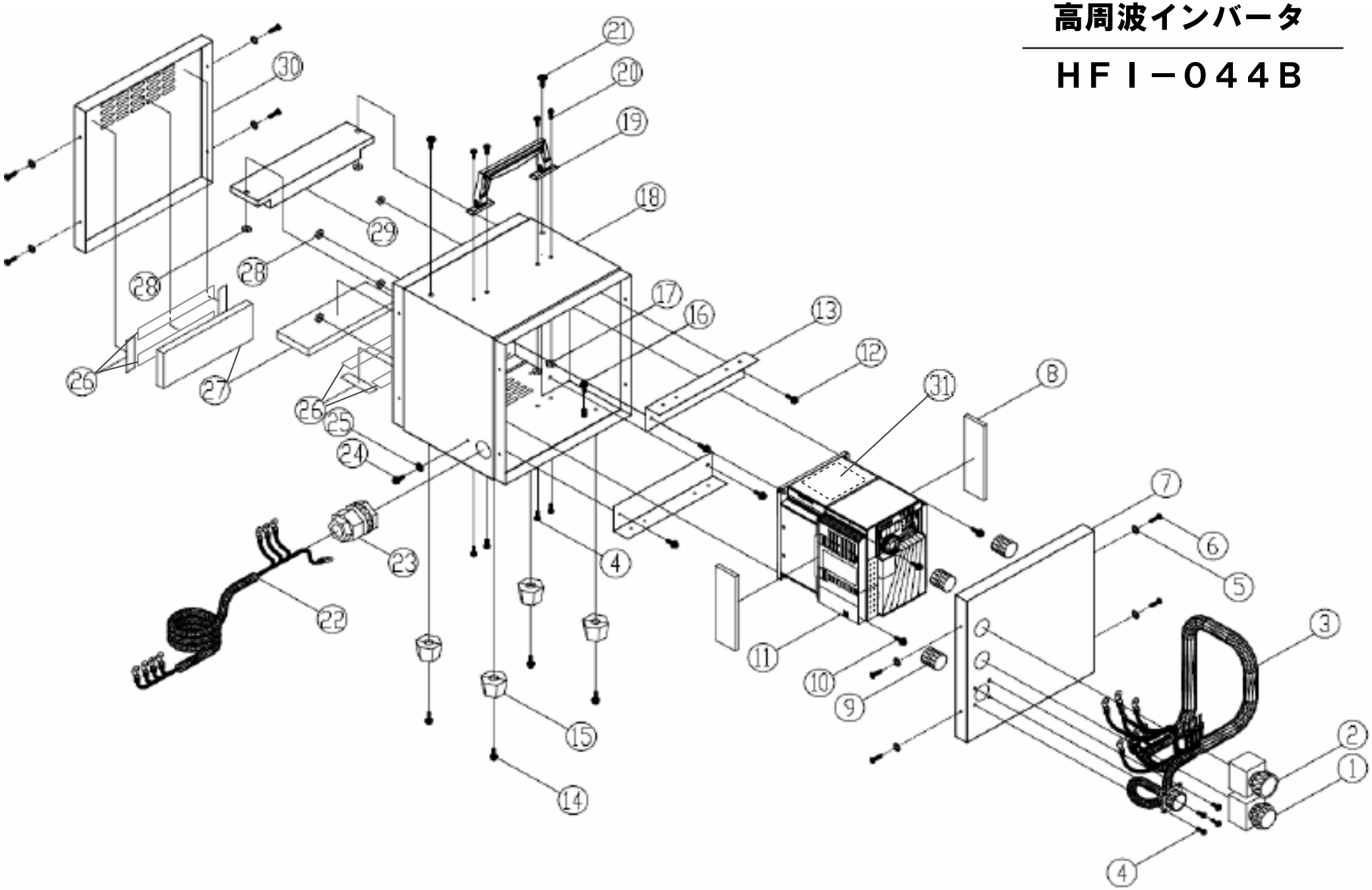
ＨＦＩ－０４４Ｂ